Conjunto Dobradiça S95 165° Slide On

Componente

Item	Componente	Quant.
1	Dobradiça	01
2	Calço	01

Dados do Produto

Fixação Calço-Dobradiça	Slide On
Ângulo de Abertura	165°
Mola	01 Estágio
Furação Caneco	Ø35x11.3
Entre Furos Caneco	48mm
Distância Fixação Calço	37mm
Entre Furos Calço	32mm
Altura do Calço	2mm
Fixação	com parafusos / com bucha (opcional)

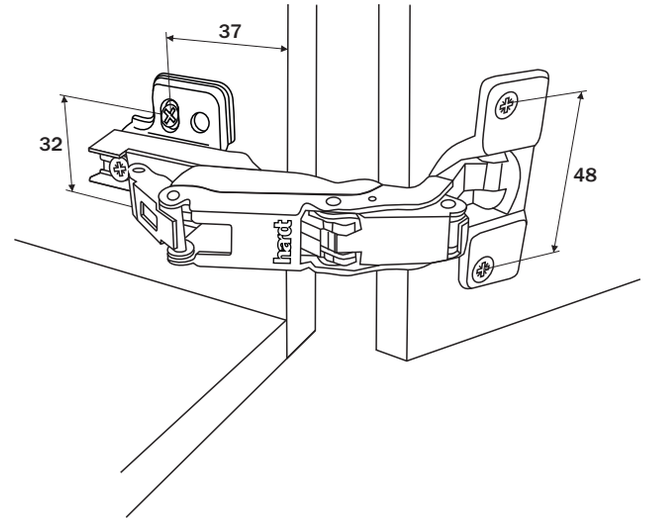

A9502NI
Corpo Baixo

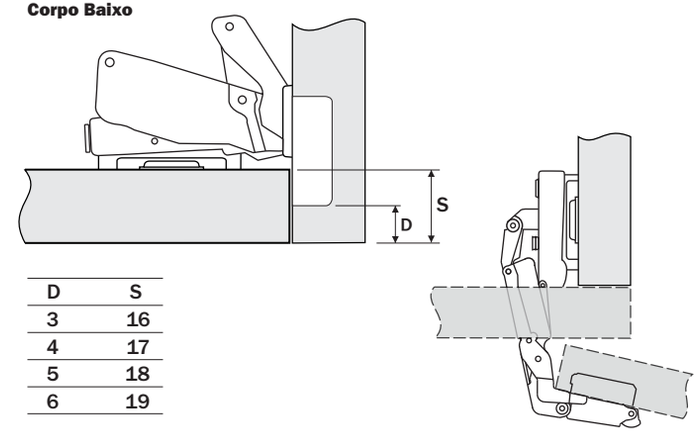

D	S
3	16
4	17
5	18
6	19

Referência dobradiças peso/altura

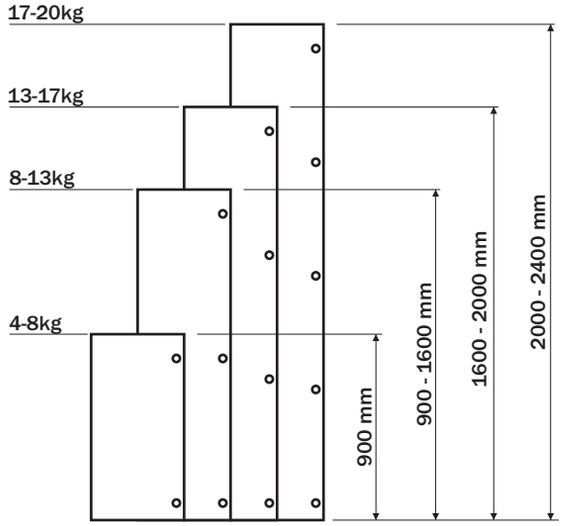

Valores de referência para portas com largura máxima de 600mm

Regulagens

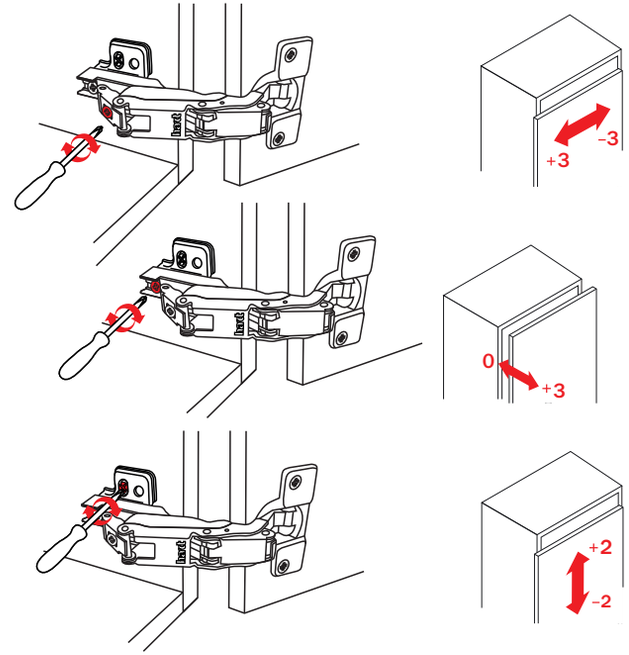

Recomenda-se que as regulagens necessárias para o alinhamento da porta sejam igualmente distribuídas entre todas as dobradiças, alcançando assim o balanceamento dos esforços entre elas.

A9542NI
Corpo Alto

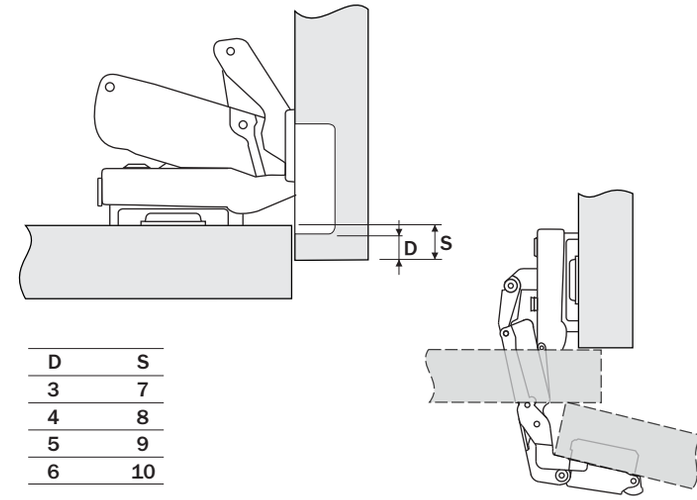

D	S
3	7
4	8
5	9
6	10