Corrediça telescópica H45

Componente

Item	Componente	Quant.
1	Corrediça Direita	01
2	Corrediça Esquerda	01

Medidas de Instalação

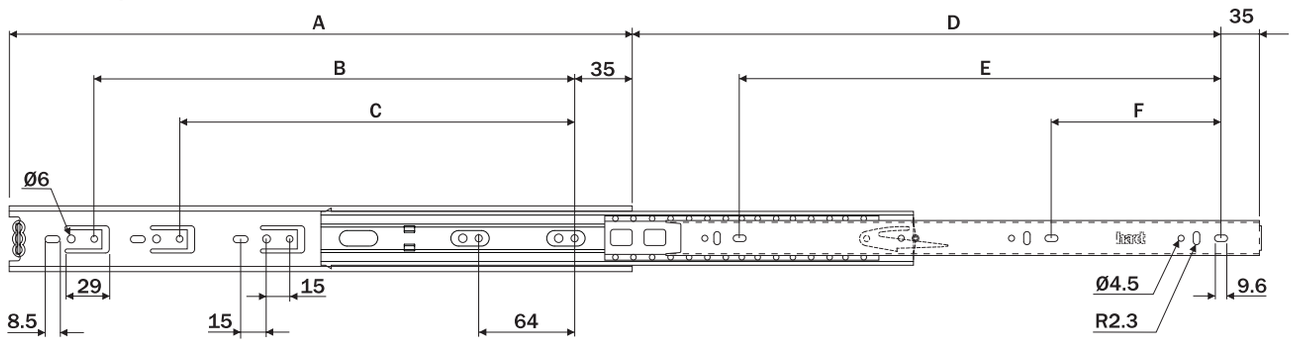

Dados do Produto

Código	A	B	C	D	E	F
B4110ZN	250	160	-	240	-	160
B4112ZN	300	224	-	288	224	96
B4114ZN	350	224	-	338	255	96
B4116ZN	400	288	224	386	320	128
B4118ZN	450	352	224	435	352	160
B4120ZN	500	352	224	461	415	192
B4122ZN	550	448	352	540	448	192
B4124ZN	600	480	352	584	512	224
B4126ZN	650	544	352	611	544	256
Extração						Total
Espessuras						1.0x1.0x1.0
Capacidade de Carga						37Kg
Acabamento						zincado + verniz protetor

Vista frontal

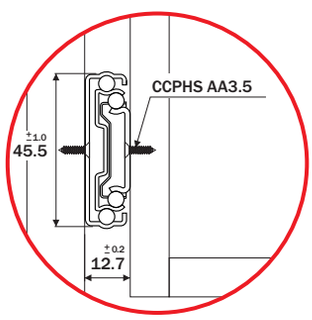

Montagem da Gaveta

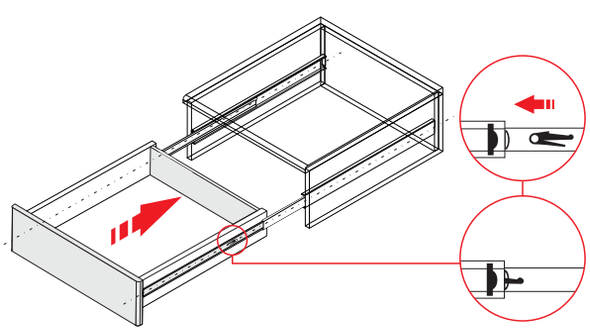

1 Inserir a corrediça no perfil e fechar a gaveta para concluir o travamento do clip.

Desmontagem da Gaveta

Observe a posição dos clip's laterais para a desmontagem da corrediça.

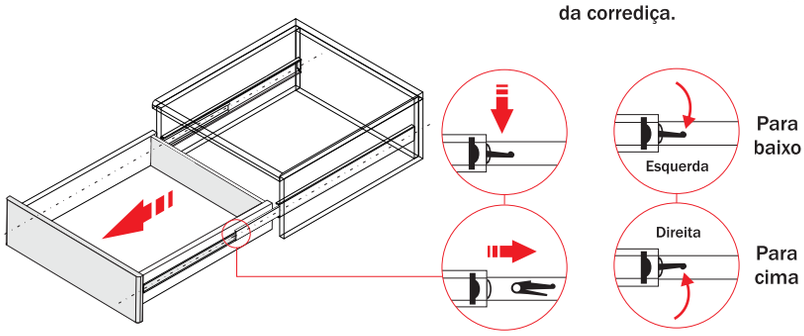

1 Abrir completamente a gaveta. Destravar os clips laterais, em seguida puxar a gaveta.

Atenção

Para o correto funcionamento da corrediça certifique - se de que as fixações no móvel e na gaveta estão perfeitamente alinhadas.
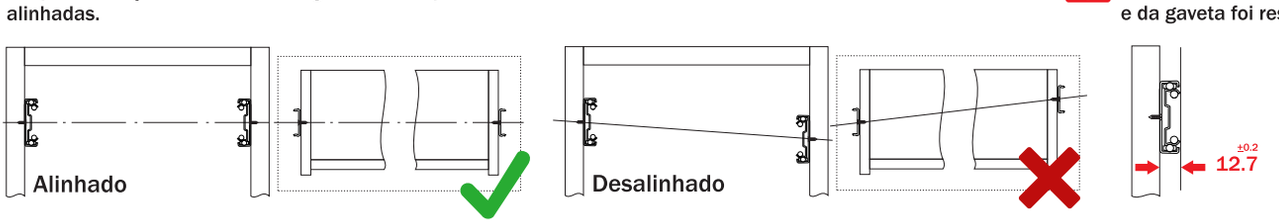
Verifique ainda se a distância entre a lateral do móvel e da gaveta foi respeitada.