Corrediça telescópica H45

Componente

Item	Componente	Quant.
1	Corrediça Direita	01
2	Corrediça Esquerda	01

Medidas de Instalação

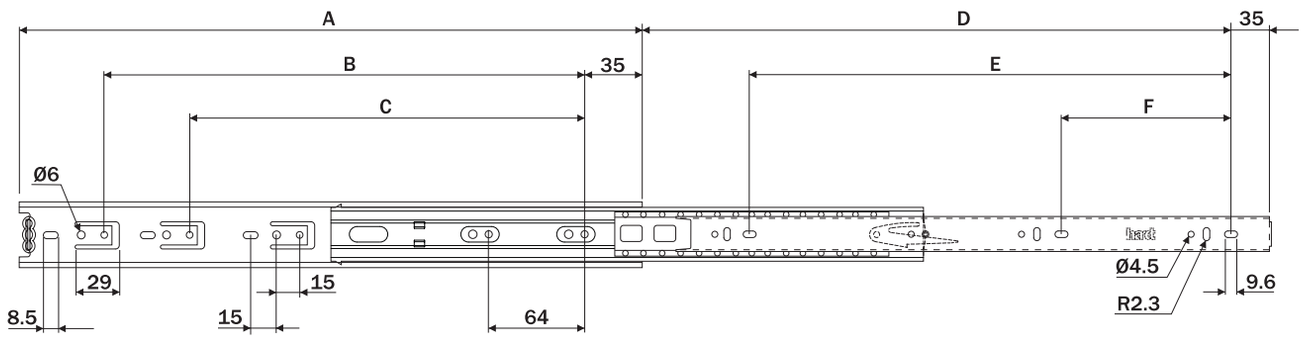

Dados do Produto

Código	A	B	C	D	E	F
B4210ZN	250	160	-	236	-	160
B4212ZN	300	224	-	287	224	96
B4214ZN	350	224	-	336	256	96
B4216ZN	400	288	224	386	320	128
B4218ZN	450	352	224	436	352	160
B4220ZN	500	352	224	486	416	192
B4222ZN	550	448	352	536	448	192
Extração						Total
Espessuras						0.9x0.9x0.9
Capacidade de Carga referencial						30Kg
Acabamento						zinco eletrolítico

Vista frontal

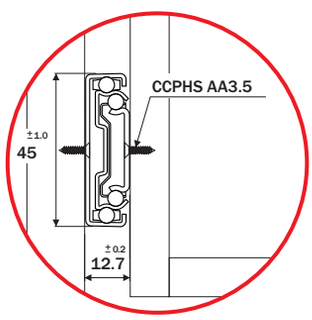

Montagem da Gaveta

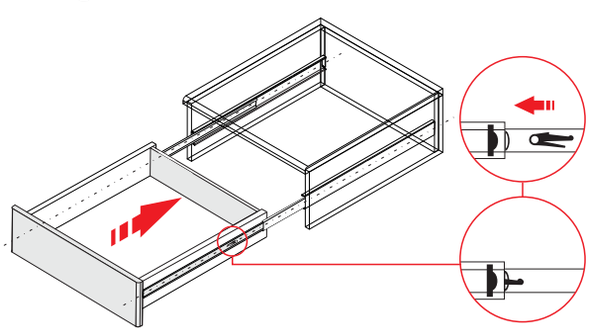

1 Inserir a corrediça no perfil e fechar a gaveta para concluir o travamento do clip.

Desmontagem da Gaveta

Observe a posição dos clip's laterais para a desmontagem da corrediça.

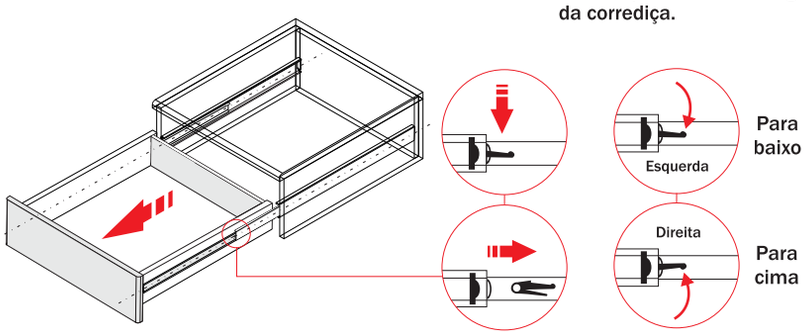

1 Abrir completamente a gaveta. Destravar os clips laterais, em seguida puxar a gaveta.

Atenção

Para o correto funcionamento da corrediça certifique - se de que as fixações no móvel e na gaveta estão perfeitamente alinhadas.
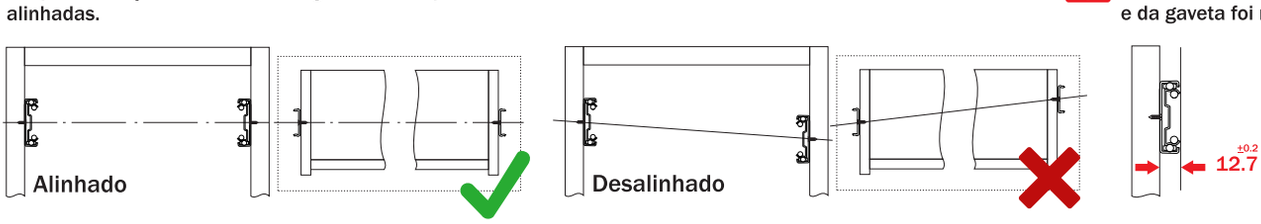
Verifique ainda se a distância entre a lateral do móvel e da gaveta foi respeitada.