Sapata D21
L3001NI

Dados do Produto

Item	Componente	Quantidade
1	Bucha M6	01
2	Sapata rosca M6	01

Dados do Produto

Acabamento	Niquelado

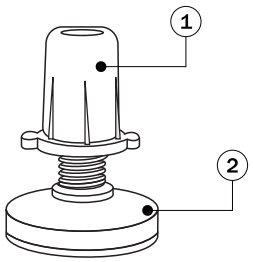

Dimensões ocupadas pelo sistema

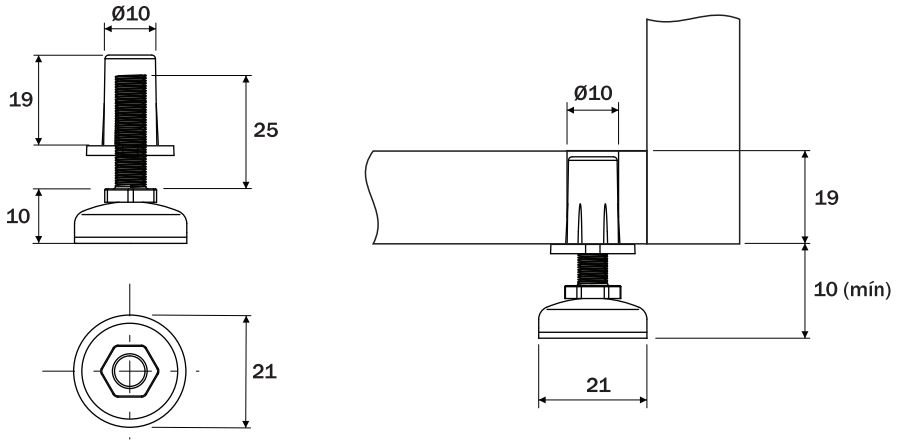

Sapata D33
L3002NI

Dados do Produto

Item	Componente	Quantidade
1	Bucha M8	01
2	Sapata rosca M8	01

Dados do Produto

Acabamento	Niquelado

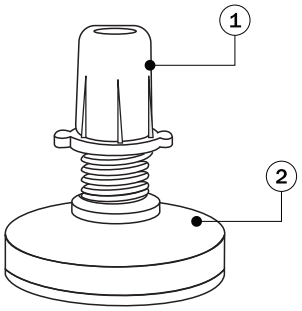
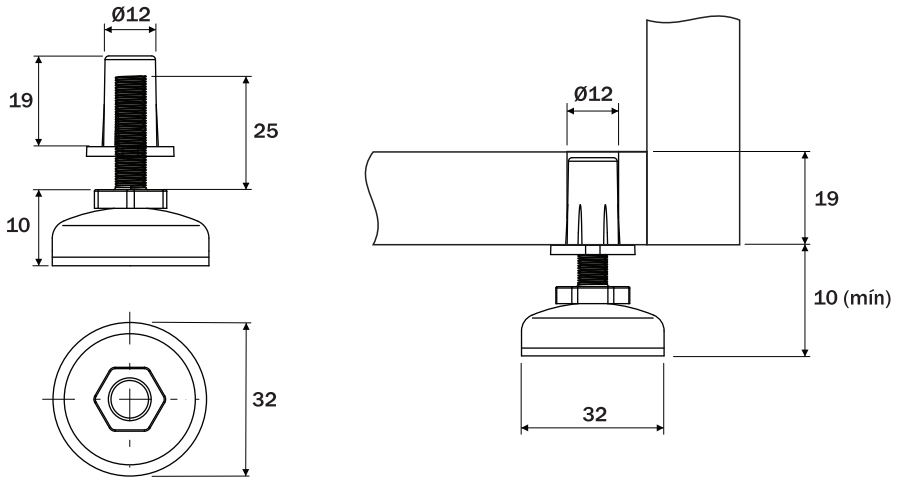
Dimensões ocupadas pelo sistema