Suporte Prateleira Vidro
F1201ZN

Dados do Produto

Acabamento	Zincado / Incolor

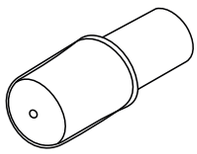

Dimensões ocupadas pelo sistema

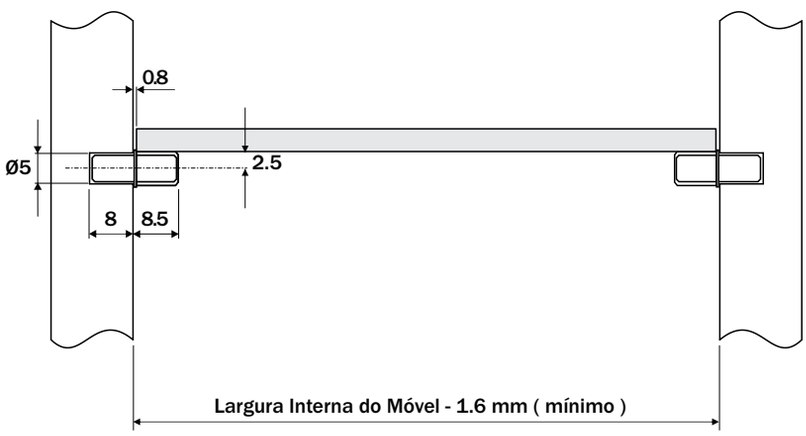

Suporte Prateleira Vidro

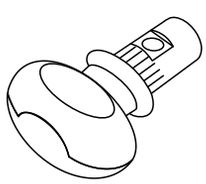

Componente

Item	Código	Acabamento
1	F1215TR	Niquelado Incolor
2	F1215PR	Niquelado Preto

Dimensões ocupadas pelo sistema

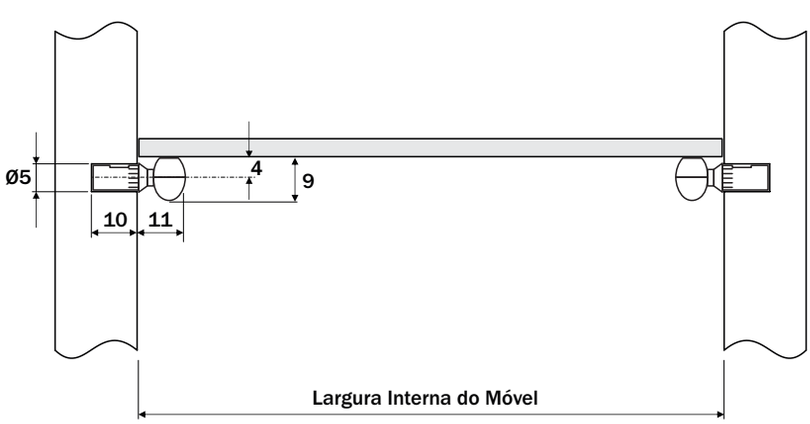

Suporte Prateleira Vidro
F1205NI

Dados do Produto

Acabamento	Niquelado / Incolor

Dimensões ocupadas pelo sistema

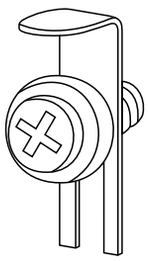

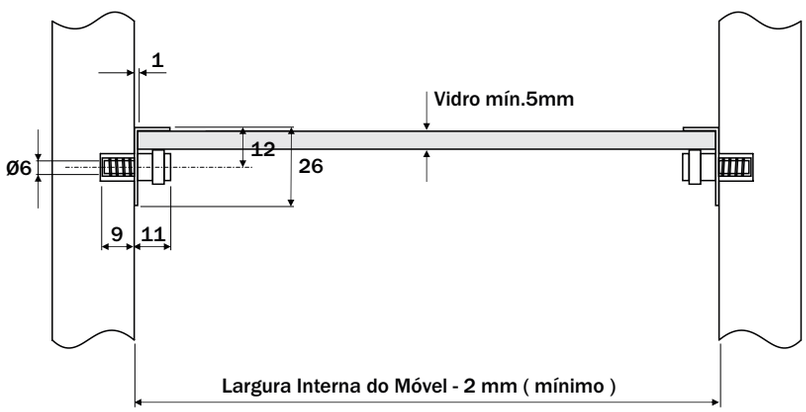

Suporte Prateleira Vidro
F1206NI

Dados do Produto

Acabamento	Niquelado / Incolor

Dimensões ocupadas pelo sistema

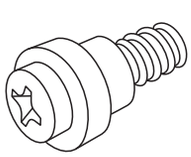

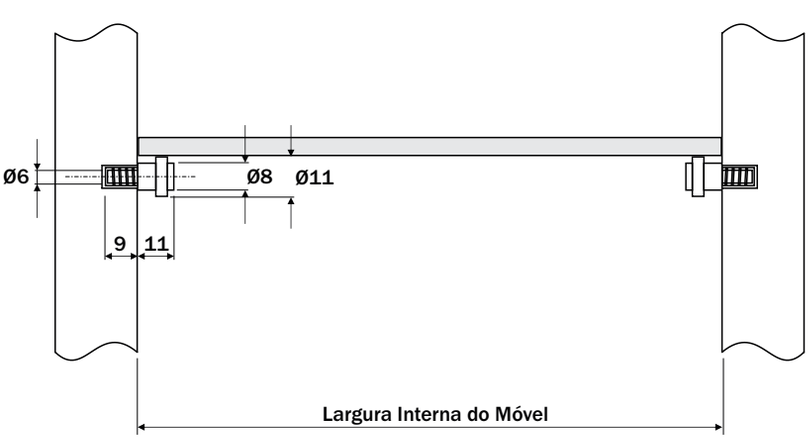

Suporte Prateleira Vidro
F1102NI

Dados do Produto

Acabamento	Niquelado / Incolor

Dimensões ocupadas pelo sistema

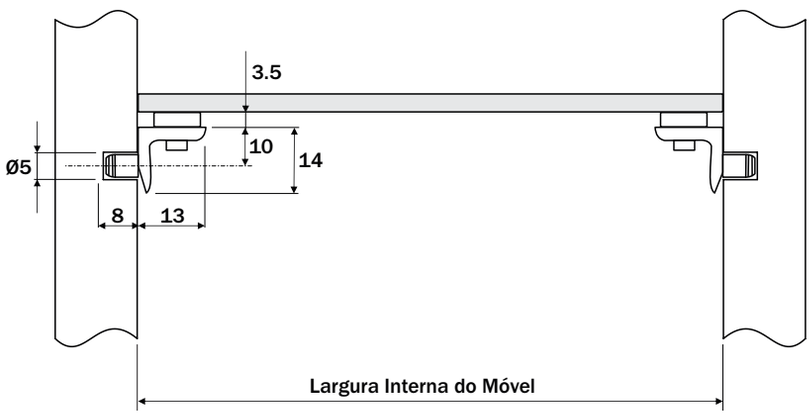

Suporte Prateleira Vidro
F1108NI

Dados do Produto

Acabamento	Niquelado / Incolor

Dimensões ocupadas pelo sistema

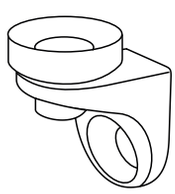

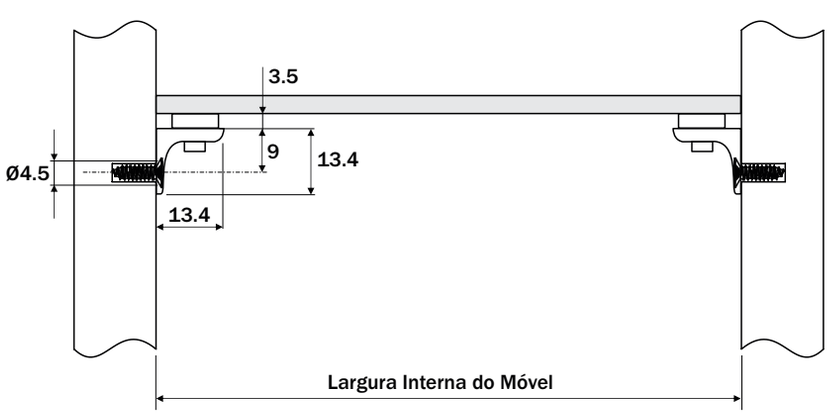

Suporte Prateleira Vidro com Regulagem F2103NI

Componente

Item	Componente	Quantidade
1	Suporte	01
2	Retentor	01

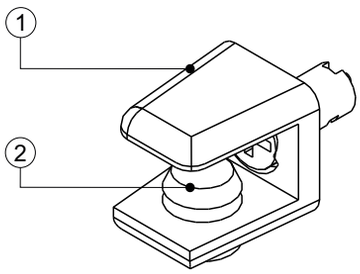

Dados do Produto

Acabamento	Niquelado / Incolor
Espessura Vidro	4mm a 8mm

Dimensões ocupadas pelo sistema

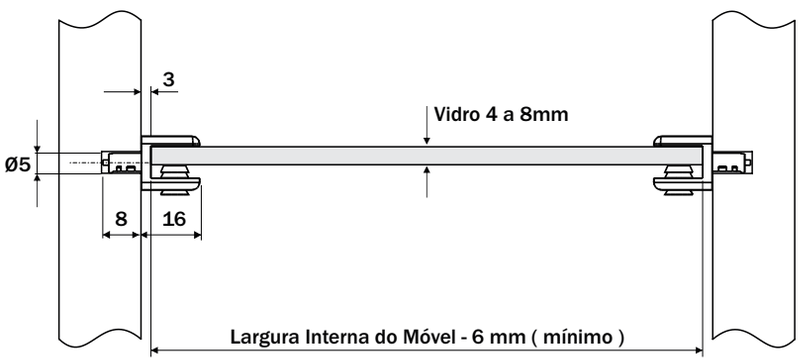

Suporte Prateleira Vidro com Regulagem F2104 ▪ AL ▪ CR

Componente

Item	Componente	Quantidade
1	Suporte	01
2	Retentor	01

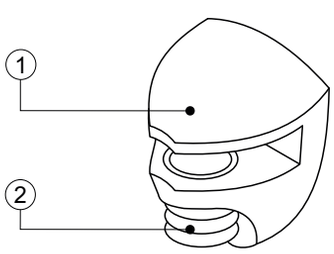

Dados do Produto

Acabamento	Alumínio I Niquelado
Espessura Vidro	6mm a 10mm

Dimensões ocupadas pelo sistema

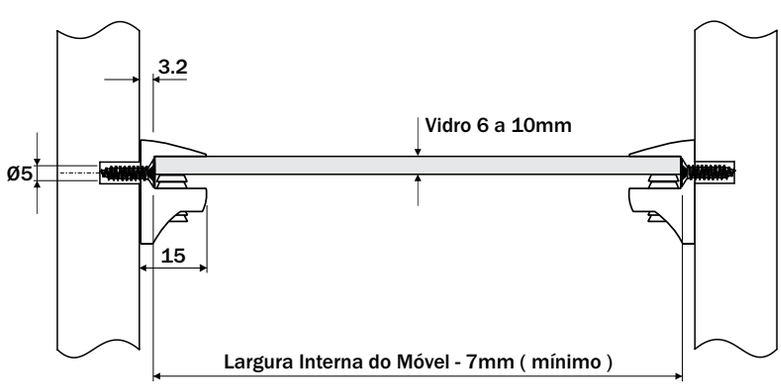

Suporte Prateleira Vidro
F1014NI

Componente

Item	Componente	Quantidade
1	Suporte	01
2	Retentor	01

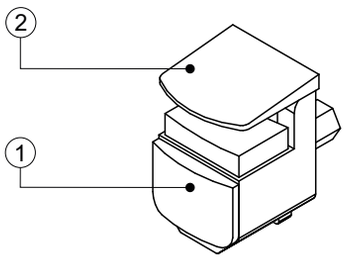

Dados do Produto

Acabamento	Niquelado
Espessura Vidro	4mm a 10mm

Dimensões ocupadas pelo sistema

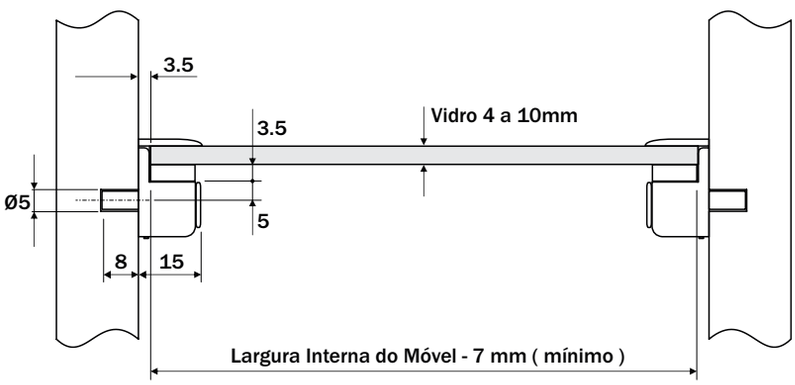

Montagem do sistema

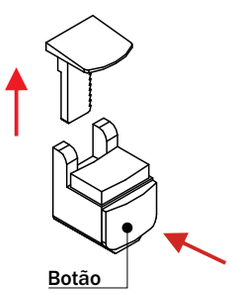

1 Retire o Retentor, pressionando o botão localizado na parte frontal do Suporte.

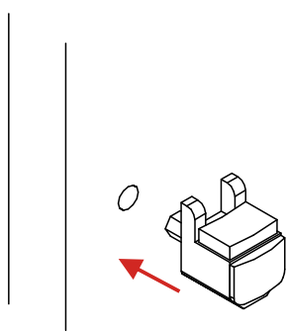

2 Insira o Suporte na lateral do móvel já sem o Retentor. Se necessário utilize um martelo de borracha para facilitar a colocação.

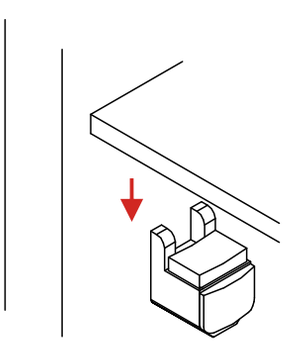

3 Posicione a prateleira de vidro sobre o Suporte, como na imagem.

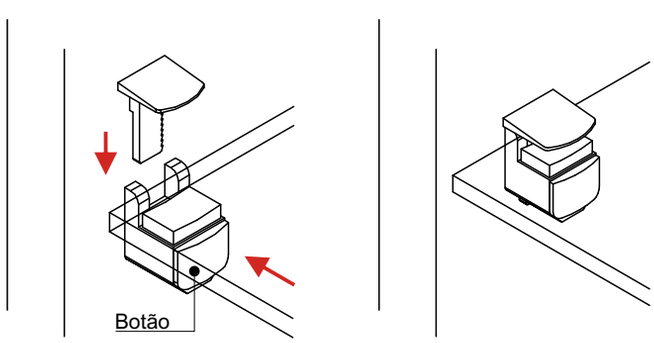

4 Pressione o botão frontal do suporte, posicione o retentor travando de acordo com a espessura.

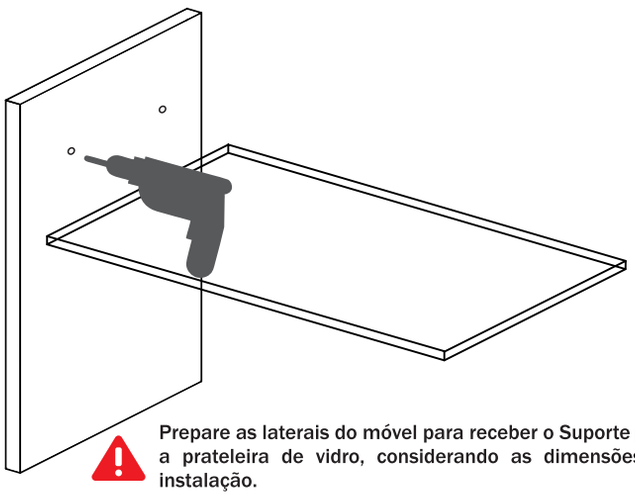

Prepare as laterais do móvel para receber o Suporte para a prateleira de vidro, considerando as dimensões de instalação.