Fechadura com Batente

Componente

Item	Componente	Quant.
1	Tambor	01
2	Anel acabamento	01
3	Batente	01
4	Chave	02

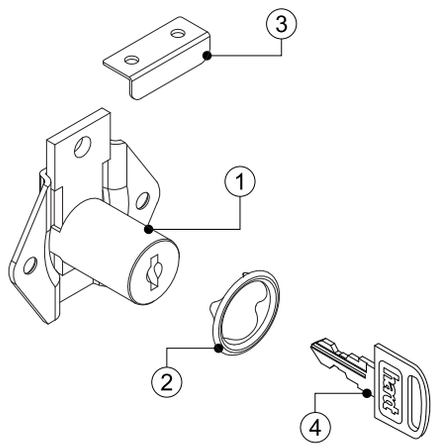

Dados do Produto

Código	A
F4001NI	22
F4002NI	31
F4003NI	22
F4004NI	31
Acabamento	Niquelado

F4003NI / F4004NI com Segredo Único (mesmo segredo nas fechaduras)

Dimensões do sistema

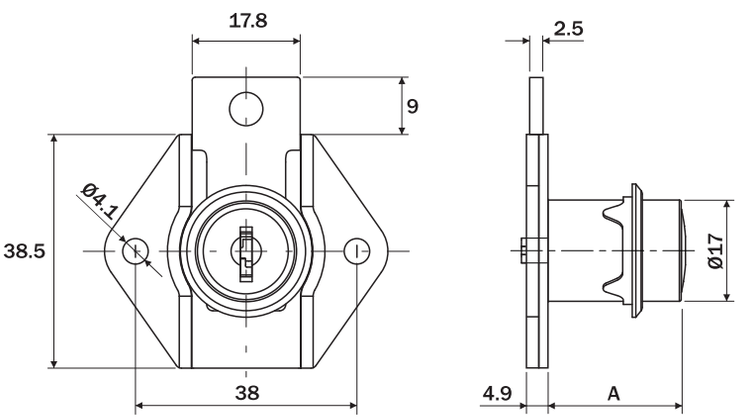

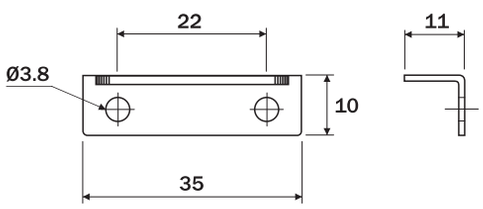

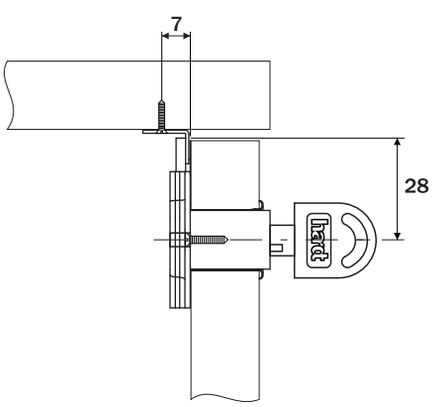

Furação

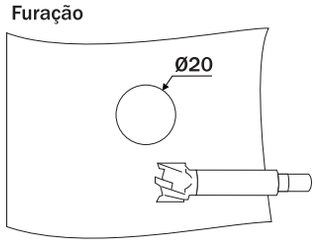

Utilize broca especifica para executar a furação.

Montagem

Gaveta

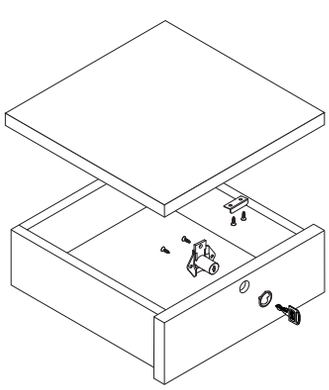

Opcional

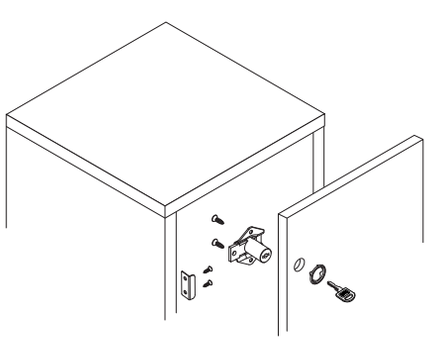

Abertura / Fechamento

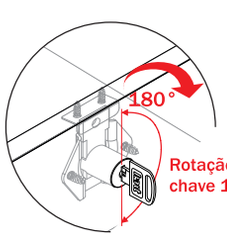

Valores referenciais. Para valores finais é necessária a realização de testes funcionais no móvel onde o produto será aplicado.