Corrediça telescópica 35Kg Aço Inox

Componente

Item	Componente	Quant.
1	Corrediça Direita	01
2	Corrediça Esquerda	01

Medidas de Instalação

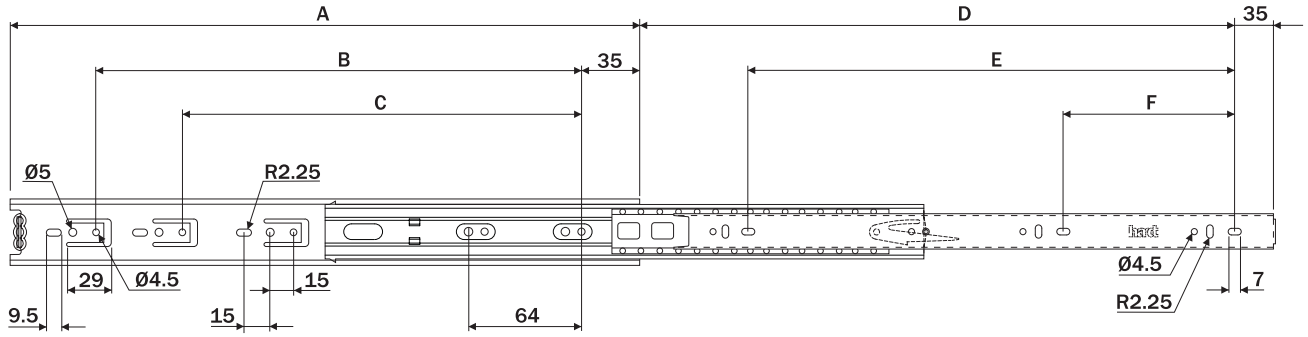

Dados do Produto

Código	A	B	C	D	E	F
B5158AI	350	224	-	335	256	96
B5208AI	400	288	-	384	320	128
B5308AI	450	352	-	428	352	160
B5408AI	500	352	-	480	416	192
Extração				Comp. nominal + 25.4mm		
Capacidade de Carga						35Kg
Acabamento				Zincado + verniz protetor		

Vista frontal

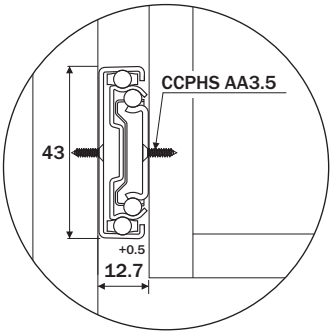

Montagem da Gaveta

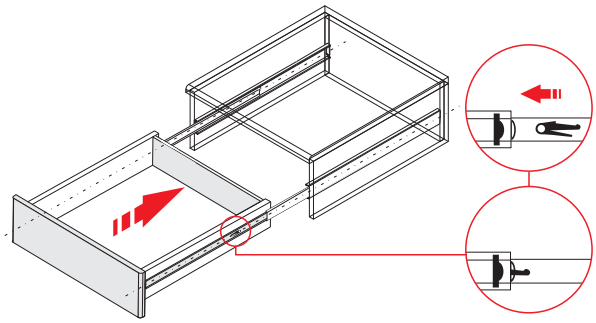

1 Inserir a corrediça no perfil e fechar a gaveta para concluir o travamento do clip.

Desmontagem da Gaveta

Observe a posição dos clip's laterais para a desmontagem da corrediça.

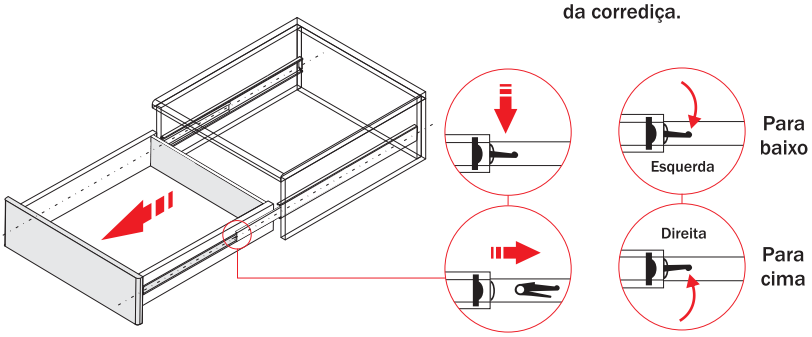

1 Abrir completamente a gaveta. Destravar os clips laterais, em seguida puxar a gaveta.

Atenção

Para o correto funcionamento da corrediça certifique - se de que as fixações no móvel e na gaveta estão perfeitamente alinhadas.
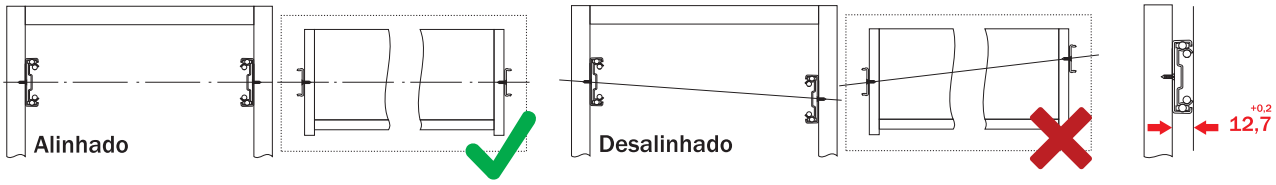
Verifique ainda se a distância entre a lateral do móvel e da gaveta foi respeitada.