Conjunto Dobradiça S25 95° SOFT CLIP

Componente

Item	Componente	Quant.
1	Dobradiça	01
2	Calço	01
3	Arremate caneco (cód. A7035NI opcional)	01
4	Arremate corpo (cód. A7034NI opcional)	01

Arremates fornececidos separadamente

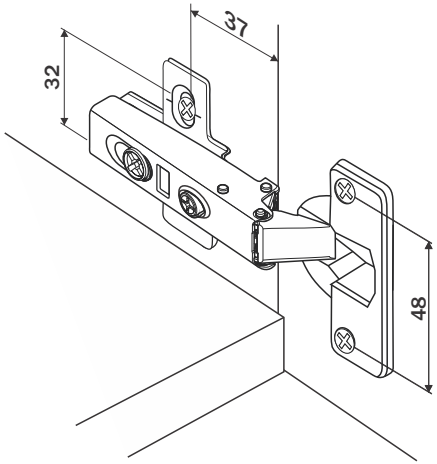

Dados do Produto

Fixação Calço-Dobradiça	Clip-on
Ângulo de Abertura	95°
Mola	com amortecimento
Furação Caneco	Ø35x11.5
Entre Furos Caneco	48mm
Distância Fixação Calço	37mm
Entre Furos Calço	32mm
Fixação	com parafusos / com bucha (opcional)

Referência dobradiças peso/altura

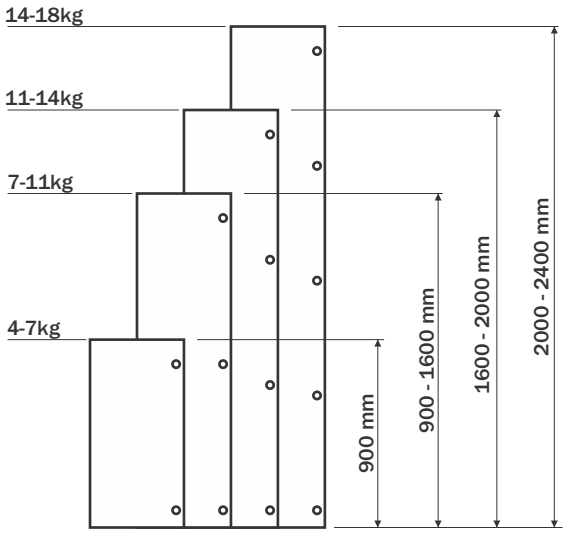

Valores de referência para portas com largura máxima de 600mm

Regulagens

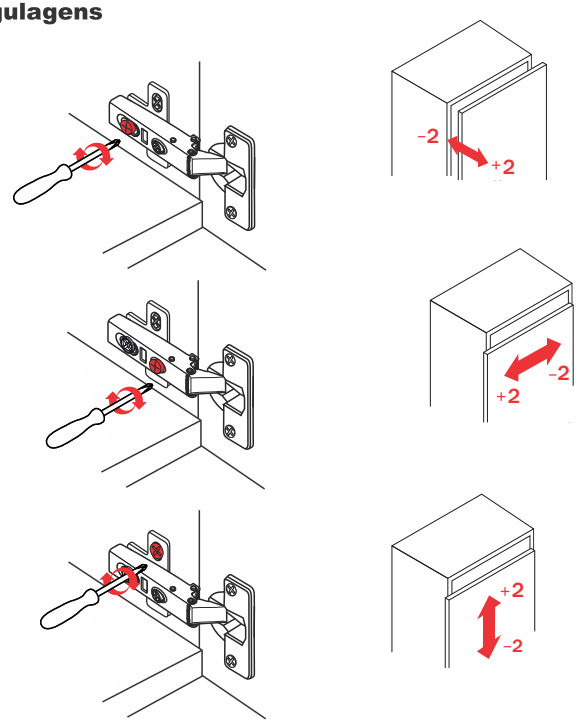

A5016NI

Corpo Baixo

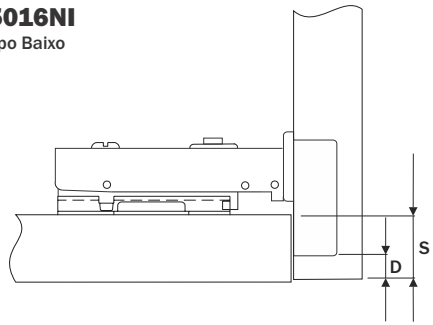

D	S
4	16.5
5	17.5
6	18.5

A5416NI

Corpo Alto

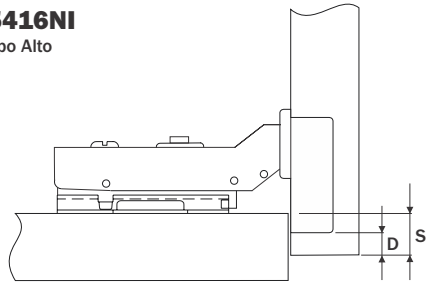

D	S
4	6
5	7
6	8

A5616NI

Corpo Extra Alto

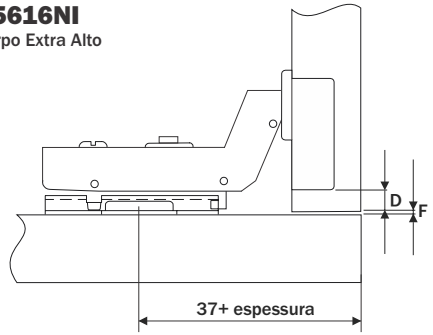

D	F
3	3
4	2
5	1
6	0